THIS DRAWING IS THE EXCLUSIVE PROPERTY OF MARQUARDT. WITHOUT THEIR CONSENT IT MAY NOT BE REPRODUCED OR GIVEN TO THIRD PARTIES.

CONFIDENTIAL

VERTRAULICH

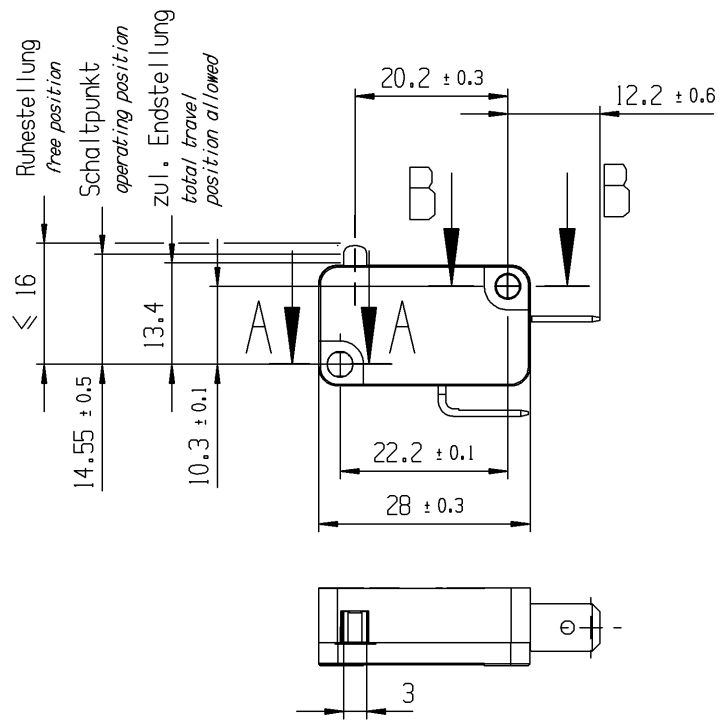

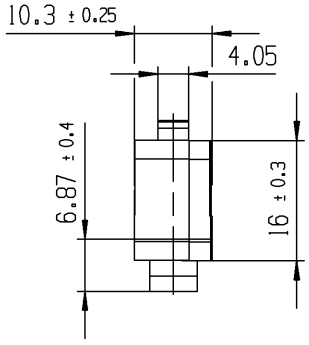

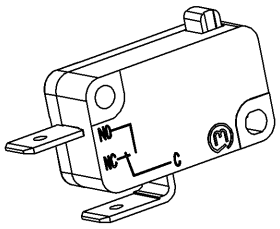

Flachstecker 6.3 x 0.8
EN 61058 / EN 61210 / DIN 46244
blade terminal 6.3 x 0.8
EN 61058 / 61210 / DIN 46244

A-A
2:1

B-B
2:1

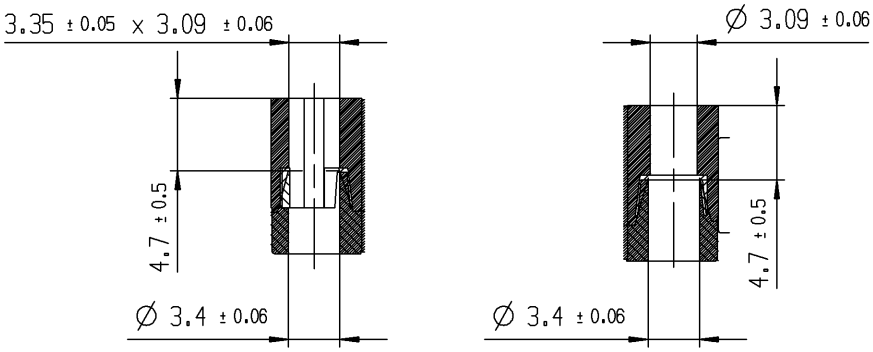

Aufschrift
marking

1005 µ

T100
16(16)A 250V AC 5E4
6(2,5)400V 5E4 T100

c UL us LISTED E41781

15

Herstellort /- jahr / -woche
Code of manufacture:
place / year / week

Auf Verpackung :Kundennummer
siehe Variantentabelle
on packaging: Customer part no. see variant table

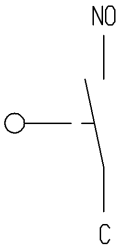

Schliesser 1-polig
SPNO

Schalt-Betaetigungskraft 2.6 bis 4.2 N
actuating force *2.6 up to 4.2 N*

Differenzweg ≤ 0.3 mm
movement differential

Figure	Type	Customer Part No.	Art.No.-PI
-	-	6.631-075.0	1005.1226-XX

Shape and location: ◎ ≡

Angle ± 2 °

Edge tolerance

Length		Radii	
0-6	± 0.1	0-6	± 0.2
>6-15	± 0.15	>6-15	± 0.3
>15-30	± 0.2	>15-30	± 0.5
>30-70	± 0.3	>30-200	± 10%
>70-120	± 0.4		±
>120-200	± 0.8		±
	±		±
	±		±

Sheet 01

Format DIN A4 | Projection | Scale 1:1

All dimensions are in millimetres

System NX V1899

Replacement of Zg.gl.Nr.v.20.10.2003

Ident.	Document number	Index
K	10051226	d

Snap action switch

MARQUARDT

Index	MEC-No.	Date (YYYY-MM-DD)	Edited by
d	144581	2022-09-22	KELBOUSSIM
c	139196	2022-06-27	KELBOUSSIM
b	128895	2019-10-15	HHE
a	83050	2013-07-18	BRC

Alle Rechte bei Marquardt, auch fuer den Fall von Schutzrechtsanmeldungen. Jede Verfuegungsbefugnis, wie Kopier- und Weitergaberecht, bei uns.