THIS DRAWING IS UNPUBLISHED.
VERTRAULICHE UNVEROEFFENTLICHTE ZEICHNUNG
© COPYRIGHT2019 TE Connectivity Germany GmbH
RELEASED FOR PUBLICATION 2019
FREI FUER VEROEFFENTLICHUNG
ALL RIGHTS RESERVED.
ALLE RECHTE VORBEHALTEN.

PROJEKT NR.: PRJ-18-902533

REVISIONS
AENDERUNGEN

P	LTR	DESCRIPTION BESCHREIBUNG	DATE	DWN	APVD
	A	NEW DRAWING	28MAY2019	HPS	JB
	A1	Appl. and Prod. Spec. added	27JUL2020	KS	JB

AS SHOWN
Wie gezeigt: 2348771-1

FOR INSULATION DIAMETER 3.1-4.9mm
Fuer Isolationsdurchmesser 3.1-4.9mm

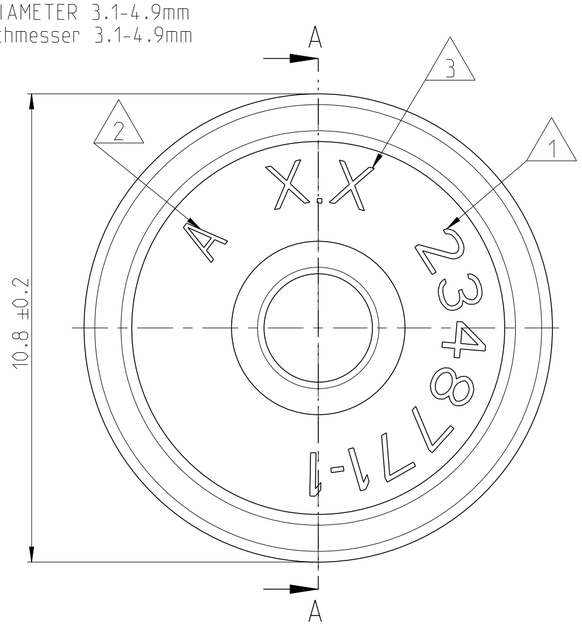

SECTION A-A

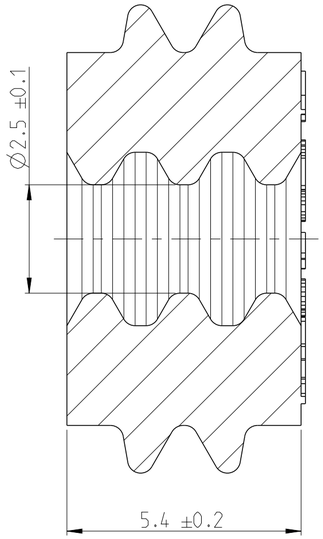

AS SHOWN
Wie gezeigt: 2348771-2

FOR INSULATION DIAMETER 5.0-6.2mm
Fuer Isolationsdurchmesser 5.0-6.2mm

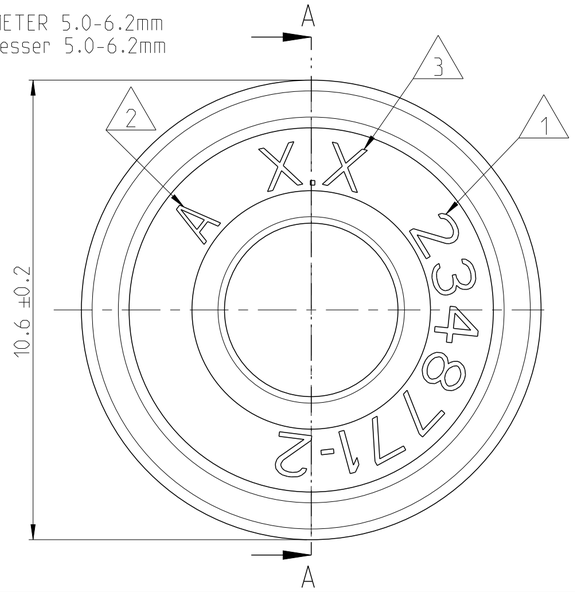

SECTION A-A

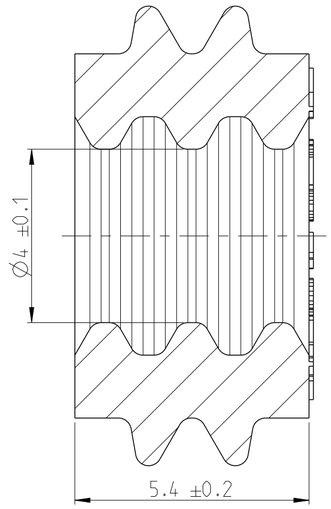

NOTES
Bemerkungen

1 TE ORDER NUMBER
TE Bestell-Nummer

2 REVISION
Revision

3 MOLD CAVITY MARKING
Nestmarkierung

DIMENSION AND TOLERANCES ACCORDING TO:
Bemaßungen und Toleranzen gemäß:

DIN 3302-1 M1
DIN 3302-1 M2

DIN EN ISO 8015 (AD) - DIN EN ISO 291
DIN EN ISO 14405

TE ORDER-NO. TE Bestell-Nr.	REV.	QTY Anzahl	MATERIAL	COLOUR Farbe	WEIGHT (g)	DESCRIPTION Beschreibung	ITEM
2348771-2	A	1	SILICON RUBBER	ORANGE Orange	0.29	HDSCNET SWS	2
2348771-1	A	1	SILICON RUBBER	WHITE Weiss	0.36	HDSCNET SWS	1

THIS DRAWING IS A CONTROLLED DOCUMENT.
DIESE ZEICHNUNG IST EIN KONTROLLIERTES DOKUMENT.

DIMENSIONS: MASSEINHEITEN: mm

TOLERANCES UNLESS OTHERWISE SPECIFIED: ALLGEMEINTOLERANZEN
0 PLC ±
1 PLC ±
2 PLC ±
3 PLC ±
4 PLC ±
ANGLES/WINKEL ±

MATERIAL
-
-

FINISH/OBERFLAECHE/FARBE
SEE TABLE
siehe Tabelle

DWN 28MAY2019 Sukshitha H P
CHK 29MAY2019 S.Helm
APVD 30MAY2019 J.Barth
PRODUCT SPEC PRODUKTSPEZ. 108-94752 (A1)
APPLICATION SPEC VERARBEITUNGSSPEZ. 114-94625 (A1)
WEIGHT GEWICHT SEE TABLE

TE Connectivity

NAME
HDSCnet SWS
HDSCnet EDS
-

SIZE	CAGE CODE	DRAWING NO ZEICHNUNGS-NR.	RESTRICTED TO NUR FUER
A2	00779	C-2348771	-

CUSTOMER DRAWING /KUNDENZEICHNUNG
SCALE MASSSTAB 10:1 SHEET BLATT 1 OF VON 1 REV A1

1471-9 (3/13)