THIS DRAWING IS UNPUBLISHED
VERTRAULICHE UNVEROEFFENTLICHTE ZEICHNUNG
© COPYRIGHT 2004 -
RELEASED FOR PUBLICATION JUL 2004
FREI FUER VEROEFFENTLICHUNG
ALL RIGHTS RESERVED.
ALLE RECHTE VORBEHALTEN.

MATED WITH
PASSEND ZU
1718492

LOC	DIST
A1	-

PROJEKT NR.
EGATN02151

REVISIONS
ANDERUNGEN

P	LTR	DESCRIPTION BESCHREIBUNG	DATE	DWN	APVD
	D	CHAMFER DELETED SEE PCN E-11-003942	01MAR2011	NP	CE
	D1	VARIANTS ADDED. SEE PCN E-11-010078	16MAY2011	SJ	CE
	D2	DRAWING CLARIFICATION SEE PCN E-18-001698	02FEB2018	NP	FE
	D3	PCN-26-280888	26MAY2026	HH	MR

CARRIER IN PRE LOCKED POSITION
Traeger in Vorraststellung

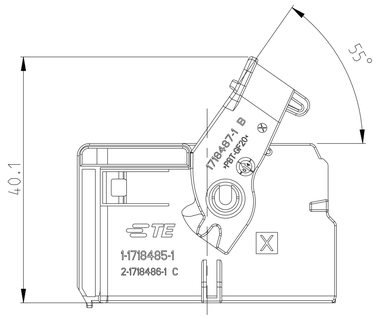

CARRIER WITH RECEPTACLE INSERTS ASSEMBLY SEQUENCE
Traeger Buchseneinsaetze
Montage Reihenfolge

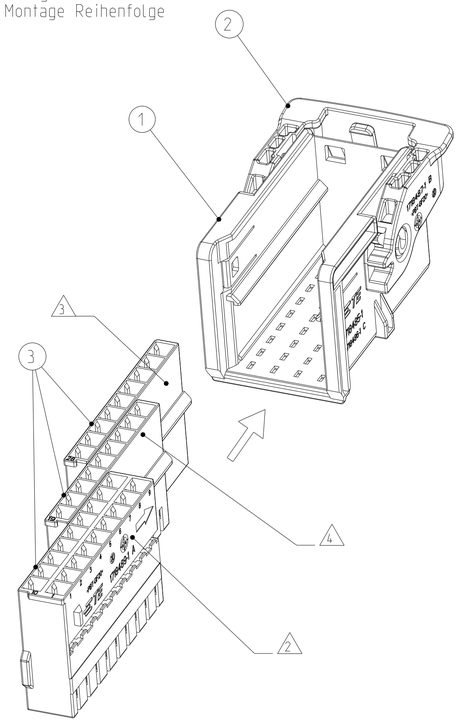

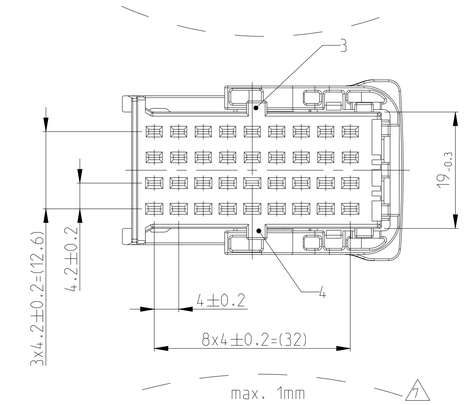

D3 14 ALTERNATIVE MATERIAL MARKING

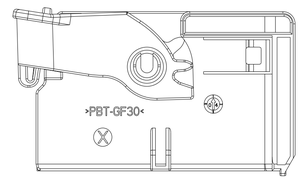

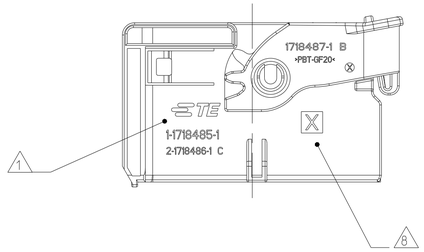

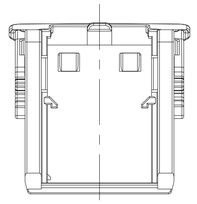

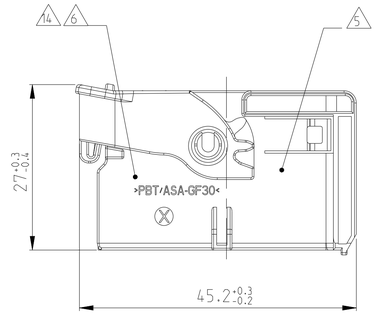

FURTHER CODING
weitere Kodierung

CODING B
Kodierung

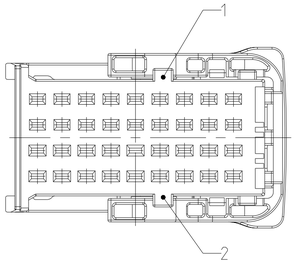

CODING C
Kodierung

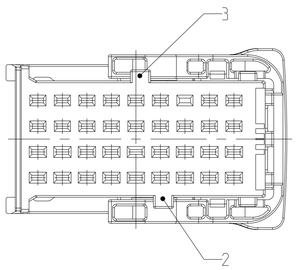

CODING E
Kodierung

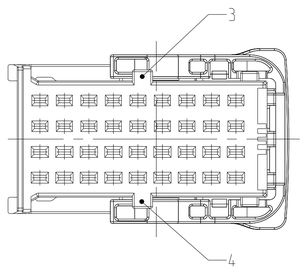

CODING D
Kodierung

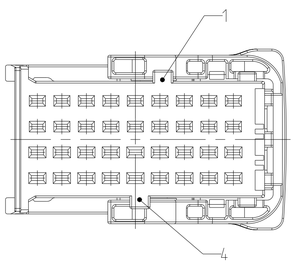

CODING F
Kodierung

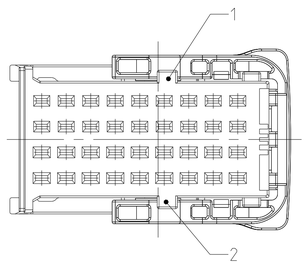

NOTES
Bemerkungen

1. TE LOGO AND TE NUMBER
   TE Logo und TE Nummer
2. FITS TO TE RECEPTACLE INSERT AMP MCP 1.5K 18 POSITION. 1718489-1
   Passend zu TE Buchseneinsatz AMP MCP 1.5K 18 polig. 1718489-1
3. FITS TO TE RECEPTACLE INSERT AMP MCP 1.5K 9 POSITION. 1718490-1. CAVITY-NO: 28-36
   Passend zu TE Buchseneinsatz AMP MCP 1.5K 9 polig. 1718490-1. Kammernummerierung: 28-36
4. FITS TO TE RECEPTACLE INSERT AMP MCP 1.5K 9 POSITION. 1718490-2. CAVITY-NO: 19-27
   Passend zu TE Buchseneinsatz AMP MCP 1.5K 9 polig. 1718490-2. Kammernummerierung: 19-27
5. PRODUCTION DATE
   Produktionsdatum
6. MATERIAL IDENTIFICATION ACC TO VDA 260
   Werkstoffkennzeichnung nach VDA 260
7. WARPAGE TO . . . PERMITTED
   Verzug zulaessig bis . . .
8. CODING MARKING
   Kodierungskennzeichnung
9. BULK PACKAGING IN CORRUGATED BOX
   Schuettgut im Versandkarton
10. FITS TO TE COUNTERPART 1.5 MM TAB HOUSING. 36POS
    17184492
    Passend zu TE Gegenstecker 1.5 mm Flachsteckergeh.. 36pol.
    1718492
11. FITS TO TE COUNTERPART 111POS. MIXED TAB HEADER
    1718523
    Passend zu TE Gegenstecker 111pol. Messerleiste
    1718523
12. FITS TO TE INTERFACE DRAWING
    114-18664
    Passend zu TE Ausfuehrungsvorschrift
    114-18664
13. MALFUNCTION CAUSED BY LACQUER IS NOT COVERED BY TE WARRANTY
    Funktionsbeeintraechtigung durch Lackieren liegt nicht im Einfluss und Gewaehrleistungsumfang von TE
14. D3 CARRIER MATERIAL MARKING ACCORDING TO MATERIAL SOURCE
    Traeger werkstoffkennzeichnung gem.&8 werkstoff quelle

D3

CODE Kodierung	TE ORDER-NO. TE Bestell-Nr.	REV.	QTY Anzahl	MAT.	COLOUR Farbe	DESCRIPTION Beschreibung	REV.	ITEM
F	1-1718485-6	D	1	PBT-GF20	YELLOW gelb	LEVER Hebel	B	2
			1	PBT-GF30	PASTEL ORANGE pastelorange	CARRIER CODE F Traeger Kodierung F	C	1
				PBT/ASA-GF30				
E	1-1718485-5	D	1	PBT-GF20	YELLOW gelb	LEVER Hebel	B	2
			1	PBT-GF30	DUSTY GREY staubgrau	CARRIER CODE E Traeger Kodierung E	C	1
				PBT/ASA-GF30				
D	1-1718485-4	D	1	PBT-GF20	YELLOW gelb	LEVER Hebel	B	2
			1	PBT-GF30	WATER BLUE wasserblau	CARRIER CODE D Traeger Kodierung D	C	1
				PBT/ASA-GF30				
C	1-1718485-3	D	1	PBT-GF20	YELLOW gelb	LEVER Hebel	B	2
			1	PBT-GF30	EMERALD GREEN smaragdgr Gn	CARRIER CODE C Traeger Kodierung C	C	1
				PBT/ASA-GF30				
B	1-1718485-2	D	1	PBT-GF20	YELLOW gelb	LEVER Hebel	B	2
			1	PBT-GF30	TRAFFIC PURPLE verkehrsviolet	CARRIER CODE B Traeger Kodierung B	C	1
				PBT/ASA-GF30				
A	1-1718485-1	D	1	PBT-GF20	YELLOW gelb	LEVER Hebel	B	2
			1	PBT-GF30	FAWN BROWN rehbraun	CARRIER CODE A Traeger Kodierung A	C	1
				PBT/ASA-GF30				

CODING A AS SHOWN
Kodierung A wie gezeigt

DELIVERY CONDITIONS:
Lieferzustand:

LEVER IN LOCKED POSITION
Hebel in Verriegelungsstellung

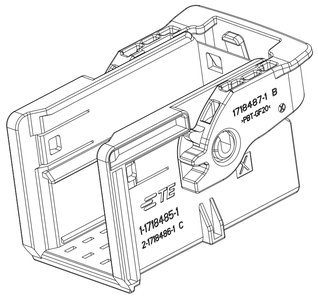

THIS DRAWING IS A CONTROLLED DOCUMENT.
DIESES ZEICHNUNGSDOKUMENT WIRD DURCH AMP INCORPORATED KONTROLLIERT.
ANWENDUNG, DIE DEM TECHNISCHEN FORTSCHRITT DIENEN, SIND WORMALITN.
DEN ZWEIFELLOSTIGSTEN ANWENDUNGSTIPS OFFAREN SIE AM WWRMAE.

DIMENSIONS:
MASSEINHEITEN:
mm

TOLERANCES UNLESS OTHERWISE SPECIFIED:
ACC. TO ISO 8015
ACC. TO DIN 16901-%0
0 PLC ±
1 PLC ±
2 PLC ±
3 PLC ±
4 PLC ±
ANGLES/WINKEL ±2°

MATERIAL
SEE TABLE
siehe Tabelle

FINISH/OBERFLAECHE/FARBE
SEE TABLE
siehe Tabelle

DWN	F. Eltrop	23JUL2004
CHK	Ch. Eberwein	26JUL2004
APVD	Ch. Eberwein	22FEB2010

PRODUCT SPEC
PRODUKTSPEZ.
108-18957

APPLICATION SPEC
VERARBEITUNGSSPEZ.
114-18663

WEIGHT
GEWICHT 8.6g

TE Connectivity

NAME
CARRIER FOR AMP MCP1.5K RECEPTACLE INSERTS , 36POS.
Traeger fuer AMP MCP1.5K Buchseneinsaetze, 36pol.

SIZE	CAGE CODE	DRAWING NO ZEICHNUNGS-NR.	RESTRICTED TO NUR FUER
A1	00779	C-1718485	

CUSTOMER DRAWING /KUNDENZEICHNUNG | SCALE MASSSTAB 5:1 | SHEET BLATT 1 OF VON 1 | REV D3

4805 (3/11)