© 2021 TE Connectivity. All Rights Reserved.

USE	DIST
A	-

REVISIONS

P	LTR	DESCRIPTION	DATE	DWN	APVD
	B1	NOTE ADDED SEE ALSO PCN :E-17-015289	17OCT2017	PP	FE
	C	REVISED PER ECR-21-117014	13OCT2021	DRK	AW
	C1	REVISED PER PCN-23-177153	03OCT2023	PS	AW
	C2	REVISED PER PCN-25-259115	25SEP2025	RT	AW

CODING E AS SHOWN
Kodierung E wie gezeigt

DELIVERY CONDITION:
Lieferzustand:

2nd LOCKING DEVICE IN PRE LOCKED POSITION
2. Kontaktsicherung in Vorraststellung

LEVER IN LOCKED POSITION
Hebel in Verriegelungsstellung

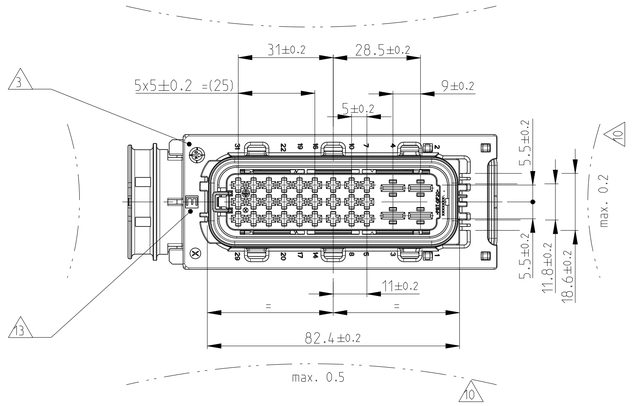

PRE LOCKED POSITION OF THE SECONDARY LOCKING
Vorraststellung der 2. Kontaktsicherung

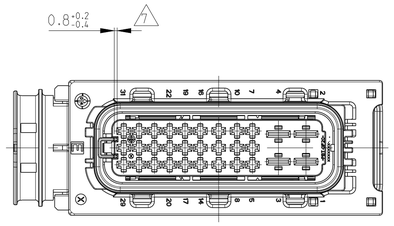

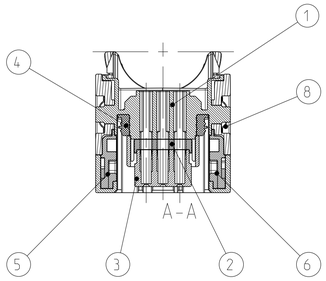

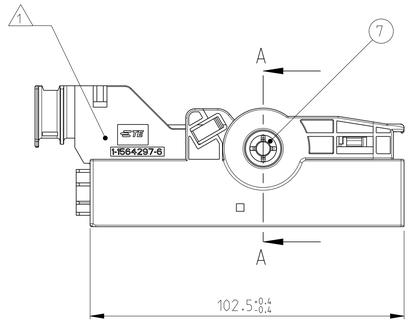

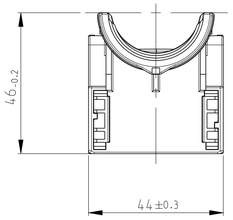

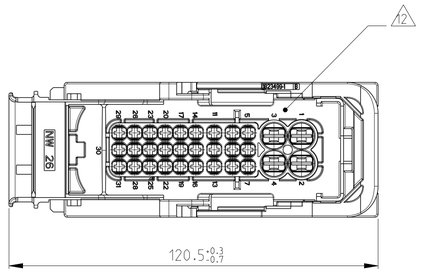

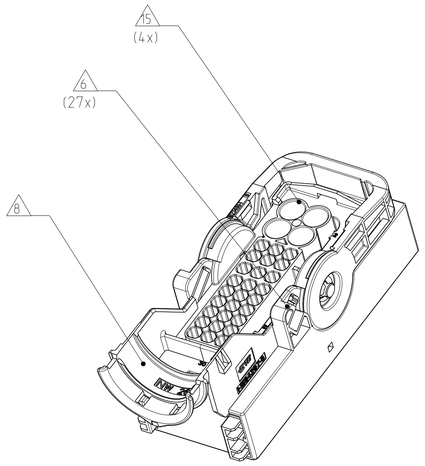

CONNECTOR IN PRE LOCKED POSITION INCL. COVER
Steckverbinder in Vorraststellung mit Kappe

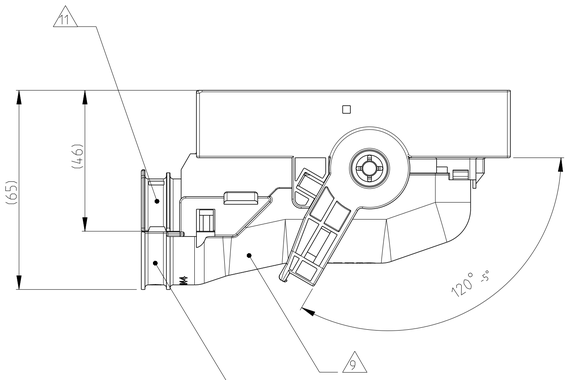

NOTES
Bemerkungen

1. TYCO ELECTRONICS (=TE) LOGO AND TE NUMBER
Tyco Electronics (=TE) Logo und TE Nummer

2. MATERIAL MARKING ACC.TO VDA 260
Werkstoffkennzeichnung nach

3. PRODUCTION DATE
Produktionsdatum

4. LAYER PACKAGING IN CORRUGATED BOX
Lagenverpackung im Versandkarton

5. FITS TE INTERFACE DRAWING 114-18914
Passend zu Ausfuehrungsvorschrift 114-18914

6. CAVITIES MATED WITH AMP MCP2.8
SEE PRODUCT GROUP DRAWING
TE NO: 1355036
MAX. WIRESIZE: 2.5mm² FLR
AWG 12 TXL
Kontaktkammern passend fuer AMP MCP2.8
siehe Produkt-Gruppenzeichnung
TE Nr. 1355036
max. Drahtgroessenbereich: 2.5mm² FLR
AWG 12 TXL

7. SLIDING DISTANCE OF SECONDARY LOCKING
Verschiebeweg der Zweiten Kontaktsicherung

8. DESIGNED FOR CORRUGATED TUBE NW26
Ausgelegt für Wellrohr NW26

9. MATED WITH COVER TE No. 1418882
Passend zu Kappe TE Nr. 1418882

10. WARPAGE TO ..... PERMITTED
Verzug zulässig bis .....

11. MAX. CABLE TIE WIDTH: 5 mm
max. Kabelbinderbreite: 5 mm

12. CAVITY NUMBERING
Kammerbezeichnung

13. CODING MARKING
Kodierungskennzeichnung

14. MALFUNCTION CAUSED BY LACQUER IS NOT COVERED BY TE WARRANTY
Funktionsbeeinträchtigung durch Lackieren liegt nicht im Einfluss und Gewaehrleistungsumfang von TE

15. CAVITIES MATED WITH AMP MCP 6.3/4.8K
SEE PRODUCT GROUP DRAWING
TE NO: 1241438
MAX. WIRESIZE: 6mm² FLR
Kontaktkammern passend fuer AMP MCP6.3/4.8K
siehe Produkt-Gruppenzeichnung
TE Nr. 1241438
max. Drahtgroessenbereich: 6mm² FLR

16. FITS TO TE INTERFACE DRAWING 114-18914
Passend zur Ausfuehrungsvorschrift 114-18914

C1 17. POSSIBLE ALTERNATE MATERIAL PA66-GF30 WILLBE SHOWN ON MARKING (MATERIAL MARKING IS NOT VISIBLE ON ASSEMBLED PART)
Mögliches alternatives Material PA66-GF30 wird mit der Materialkennzeichnung angezeit. (Materialkennzeichnung ist beim assemblierten Teil nicht sichtbar)

TE ORDER-NO. TE Bestell-Nr.	REV.	QTY Anzahl	MAT.	COLOUR/Farbe SURFACE/Oberfl.	DESCRIPTION Beschreibung	REV.	ITEM
1-1564297-6	B	1	PBT-GF20	YELLOW gelb	LEVER Hebel	B	8
		2	STAINLESS	ZINC PLATED, PASSIVATED verzinkt, passiviert	GUARD CAM Klemmscheibe	A	7
		1	C1 17 PA6-GF30	BLACK schwarz	SLIDE, RH Schieber, rechts	A	6
		1	C1 17 PA6-GF30	BLACK schwarz	SLIDE, LH Schieber, links	A	5
		1	SILICONE	ORANGE orange	SEAL Dichtung	A	4
		1	PBT-GF20	BLACK schwarz	CAVITY BLOCK Kontaktgehäuse	B	3
		1	PBT-GF30	YELLOW gelb	SEC. LOCKING DEV. zweite Kontaktsicherung	C	2
		1	C2 PBT-GF20	BORDEAUX violett	REC. HOUSING, 31POS., CODE E Buchsengehäuse, 31pol., Kodierung E	A	1

THIS DRAWING IS A CONTROLLED DOCUMENT.

DIMENSIONS: mm

TOLERANCES UNLESS OTHERWISE SPECIFIED: ACC. TO ISO 8015 / ACC. TO DIN 16901-MK
0 PLC ±-
1 PLC ±-
2 PLC ±-
3 PLC ±-
4 PLC ±-
ANGLES ±2°

MATERIAL: SEE TABLE / siehe Tabelle
FINISH: SEE TABLE / siehe Tabelle

DWN 19MAR2008 D. Schmidt
CHK 20MAR2008 F. Eltrop
APVD - C. Eberwein
PRODUCT SPEC -
APPLICATION SPEC 114-18660
WEIGHT 106 g

TE Connectivity

NAME
AMP MCP2.8/6.3 RECEPTACLE HOUSING,
31POS., SEALED
AMP MCP2.8/6.3 Buchsengehaeuse, 31pol., gedichtet

SIZE A1 | CAGE CODE 00779 | DRAWING NO C-1564297 | RESTRICTED TO -

CUSTOMER DRAWING | SCALE 1:1 | SHEET 1 OF 1 | REV. C2

4805 (3/13)