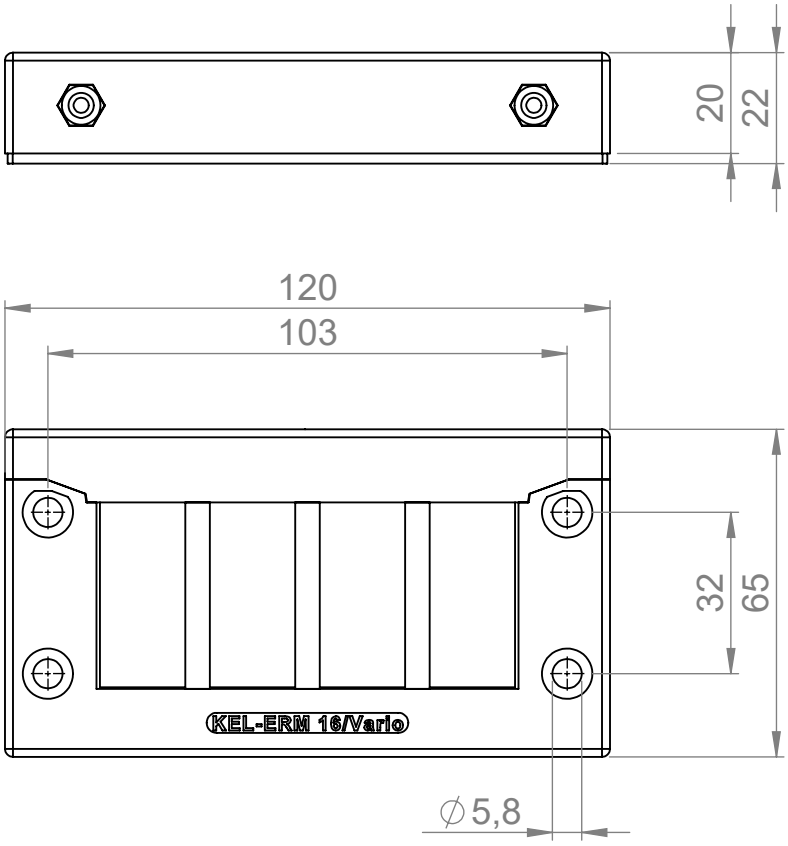

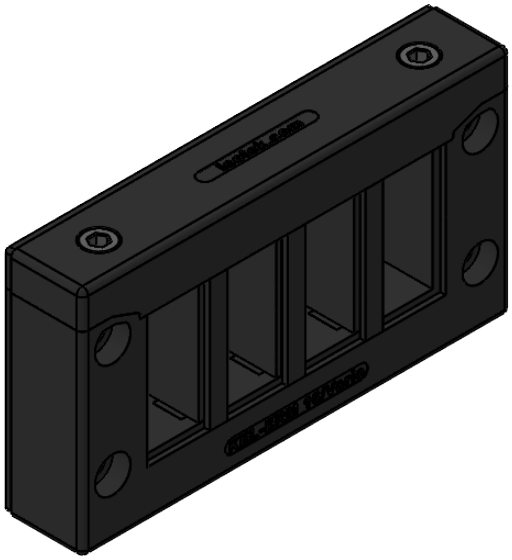

icotek
Bischof-von-Lipp-Straße 1
73569 Eschach I Germany

Tel: +49 (0)7175 92380-0
www.icotek.com

Ind:	Änderungen / Modification	Datum / Date	Name
.	.	.	.
.	.	.	.
.	.	.	.

Zeichnungsvermerke
Maßstab / Scale: -
Material / Material: -

Benennung / Title
DOKU_KEL-ERM 16|Vario

Zeichnungsnummer / Drawing number
.

Artikelnummer / Part number
68342

	Datum / Date	Name
Erstellt	28.04.2025	mz

Ident-Nr.: 0000019184 | . | Format A4 | Blatt / Sheet 1 / 1

Weitergabe sowie Vervielfältigung dieses Dokuments, Verwertung und Mitteilung seines Inhalts sind verboten, soweit nicht ausdrücklich gestattet.
Zuwiderhandlungen verpflichten zu Schadenersatz. Alle Rechte für den Fall der Patent-, Gebrauchsmuster-, oder Geschmacksmustereintragung vorbehalten.
The distribution and reproduction of this document, the use and communication of its contents are prohibited unless expressly permitted.
Violations oblige you to pay compensation. All rights reserved in the event of patent, utility model or design registration.