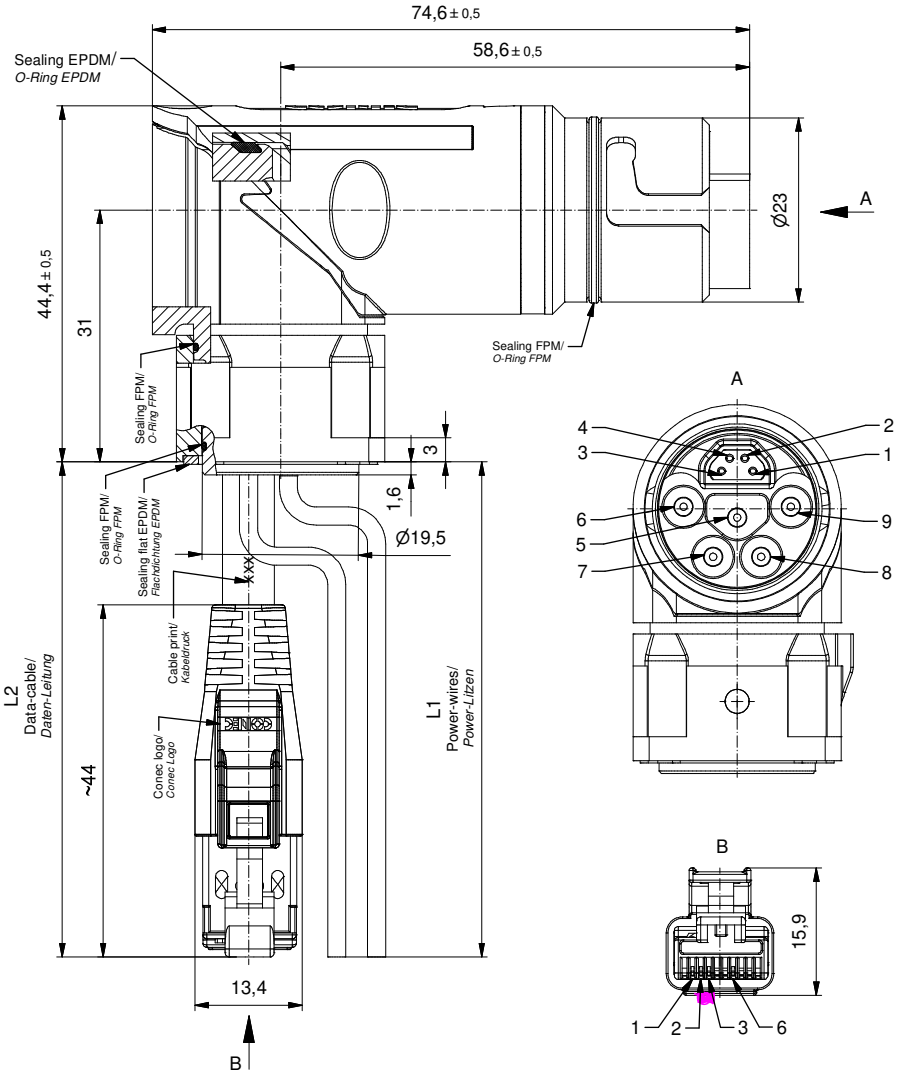

Technical specification: *Technische Daten:*	Data-element: *Daten-Element:*	Power-element: *Leistungs-Element:*
No. of contacts/ *Anzahl Kontakte:*	4	5
Rated voltage acc. UL2237/ *Bemessungsspannung nach UL2237:*	24 V DC	600 V AC/DC
Rated Voltage/ *Bemessungsspannung:*	50 V AC/DC	600 V AC/DC
Rated impulse voltage/ *Bemessungsstoßspannung:*	1 kV	6 kV
Current rating acc. UL2237/ *Strombelastbarkeit nach UL2237:*	1,5 A (AWG22)	26 A (4mm²)
Current rating/ *Strombelastbarkeit:*	1,5 A / 40°C	26 A / 40°C
Contact resistance/ *Kontaktwiderstand:*	<10 mOhm	<5 mOhm
Insulation resistance/ *Isolationswiderstand:*	>100 MOhm	
Impedance/ *Impedanz:*	100 Ohm	
Degree of protection/ *Schutzart:*	IP 65/67, in mated condition/ *im verschraubten Zustand*	
Pollution degree/ *Verschmutzungsgrad:*	3/2	
Temperature range/ *Umgebungstemperatur:*	-30°C ... +80°C	
Mating cycles/ *Steckzyklen:*	>=100	
Wire/cable specification/ ***Litzen/Kabeleigenschaften:***		
Temperature range/ *Umgebungstemperatur:*	Data/*Daten:*	Power/*Power:*
Static/*unbewegt:*	-40°C...+70°C	-40°C...+105°C
Flexible/*bewegt:*	-20°C...+60°C	-30°C...+105°C
Materials/ ***Werkstoffe:***	**Flange/** ***Flansch:***	
Contact/ *Kontakt:*	Cu alloy, Ni b / Au 0,2 gal./ *Kupferlegierung, Ni b / Au 0,2 gal.*	
Contact carrier/ *Kontaktträger:*	PA, UL 94 V-0	
Sealing/ *Dichtung:*	FPM, EPDM	
Socket housing/ *Flanschgehäuse:*	GD-Zn, Ni	
Materials/ ***Werkstoffe:***	**RJ45:**	
Contact/ *Kontakt:*	CuZn, Ni / Au 0,3 gal.	
Contact carrier/ *Kontaktträger:*	PC, UL 94 V-0	
Shield/ *Schirm:*	CuZn, Ni	
Moulding body/ *Griffkörper:*	TPU, UL 94 HB, black / *schwarz*	
Installation specification/ ***Montagedaten:***	**Flange/** ***Flansch:***	
Installation hole/ *Montagelöcher:*	see Fig.1 58K1A9999/ *siehe Abb.1 58K1A9999*	

Contact assignment/
Kontaktbelegung:

1	yellow / *gelb*	AWG22	TX+
2	white / *weiß*	AWG22	RX+
3	blue / *blau*	AWG22	RX-
4	orange / *orange*	AWG22	TX-
	shielding / *Schirmung*		
5	gn-ye / *gn-ge*	4 mm²	
6	grey / *grau*	4 mm²	
7	black / *schwarz*	4 mm²	
8	blue / *blau*	4 mm²	
9	brown / *braun*	4 mm²	

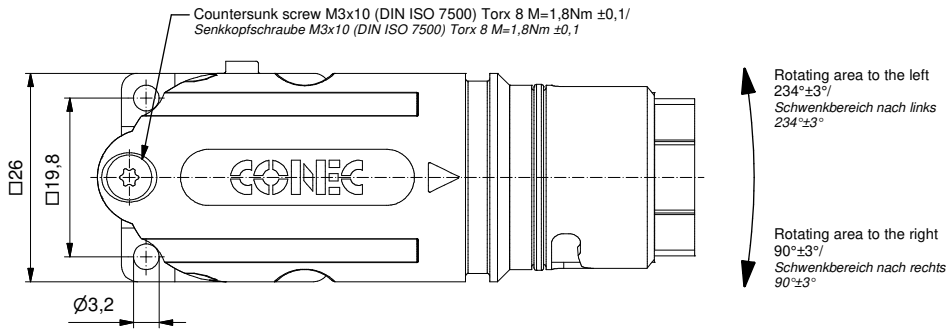

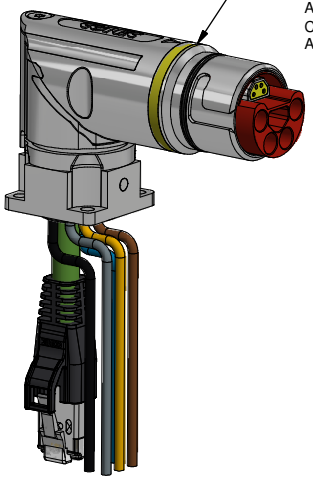

Color marking optional/
Farbring optional

Cod. 1 (yellow / *gelb*)
Art.-no. 58 - 99010
Cod. 2 (green / *grün*)
Art.-no. 58 - 99011
Cod. 3 (orange / *orange*)
Art.-no. 58 - 99012

Shortest possible length (L1+L2) is 0.1m/
Kürzest mögliche Länge (L1+L2) beträgt 0,1m

Conec part-no./ *Conec Art.-Nr.:*	Description/ *Bezeichnung:*	Length L1/ *Länge L1:*	Length L2/ *Länge L2:*	Cable - wires/ *Kabel - Litzen:*	Type/ *Typ:*
58 - 22013	ENP - 23 - 1 - FSWV1Pst4PEDbu4 - 45S - RS8.36 - 0,5 / G6 / 400 / 034	0,5m	0,5m	Cable/ *Kabel:* PUR, (4xAWG22) 781-G63400	Contact site A/ *Kontakt Seite A:* Male/ *Stift* (power / *Power*) Female/ *Buchse* (data / *Daten*)
58 - 22014	ENP - 23 - 1 - FSWV1Pst4PEDbu4 - 45S - RS8.36 - 1 / G6 / 400 / 034	1m	1m		
58 - 22015	ENP - 23 - 1 - FSWV1Pst4PEDbu4 - 45S - RS8.36 - 2 / G6 / 400 / 034	2m	2m	Wires / *Litzen:* PPE, (5x4mm²)	Contact site B/ *Kontakt Seite B:* RJ45 male / *RJ45 Stecker*
58 - xxxxx	ENP - 23 - 1 - FSWV1Pst4PEDbu4 - 45S - RS8.36 - ... / G6 / 400 / 034	x	x		

tolerance of cable and wires/ *Kabel- und Litzentoleranz:*	L <= 5m: L + 50mm L > 5m: L ± 2%	dim. in mm	
general tolerance/ *Allgemeintoleranz:*	0 ± 0,50mm 0,0 ± 0,25mm 0,00 ± 0,10mm ± ± 1,5°		
		Date/*Datum*	Name
		drawn/ *gez.*	10.11.23	Schäfers
		appd./ *gepr.*	10.11.23	Harke
Index: a Original	scale/*Maßstab:* 1,5:1 (0,8:1)	CONEC®	
RoHS compliant/*konform*			

Angeld receptacle B23, coding 1

Winkelflansch B23, Codierung 1

dwg no / *Z.-nr.:* 58K1A2540

DIN-A3

1 / 1

The reproduction, distribution and utilization of this document as well as the communication of its contents to others without express authorization is prohibited. Offenders will be held liable for the payment of damages. All rights reserved in the event of the grant of a patent, utility model or design.
Die Weitergabe sowie Vervielfältigung dieser Unterlage, sowie Mitteilung ihres Inhalts sind verboten, soweit nicht ausdrücklich gestattet. Zuwiderhandlungen verpflichten zu Schadensersatz.
Alle Rechte für den Fall der Patent-, Gebrauchsmuster- oder Geschmacksmustererteilung vorbehalten.