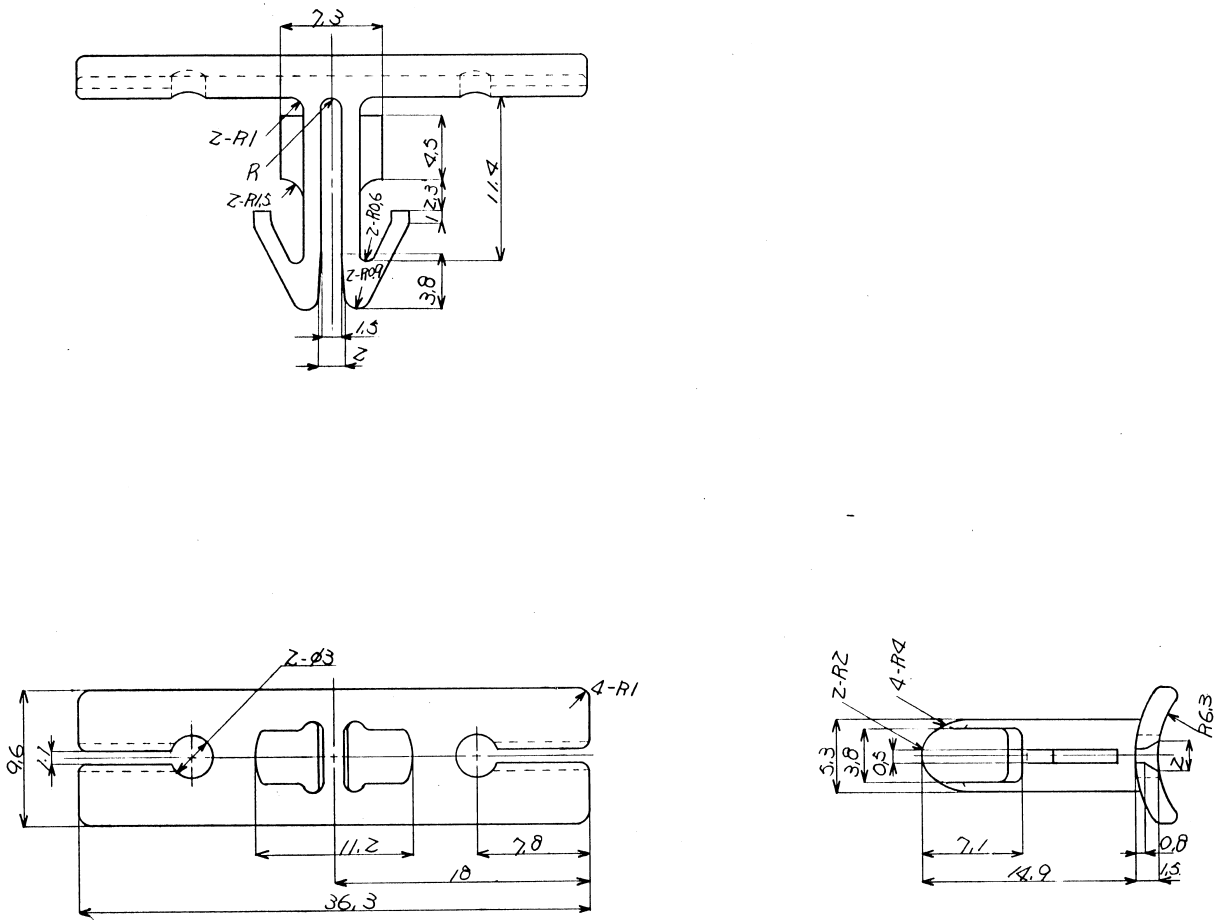

注記

取付パネル
穴径 φ7、板厚 3.2～6.6

発行

記号	年月日	記事	No.	点検
	80.08.18	新設	680-2525	I.T

一般公差及び適用規格

	10以下	50以下	100以下	250以下	250～1000	角度	偏心量
A	±0.15	±0.2	±0.3	±0.5	±0.75	±30′	0.1
B	±0.2	±0.3	±0.58	±0.95	±1.4	±30′	0.1
C	±0.3	±0.5	±0.8	±1.4	±2	±30′	0.15
指定	±0.5						

を適用の事

種別	サ
個数	尺度 Free
材質	ナイロン(茶色)
処理	
仕上	

級所		製品名	品名 クリップ
得意先		又は詳名	
得意先 図番		製品番号	品番 7047-9150
得意先 品番		又は詳番	
図元 新設	認可 斉藤	点検 久保田 / 点検 鈴木 / 設計 / 写図 川野	三角法 / 図番 7047-9150:R
作成 76年 9月 13日	80年 08月 22日	80.08.19 / 80.08.18	80.07.30

A 2 500106

YAZAKI

P原紙