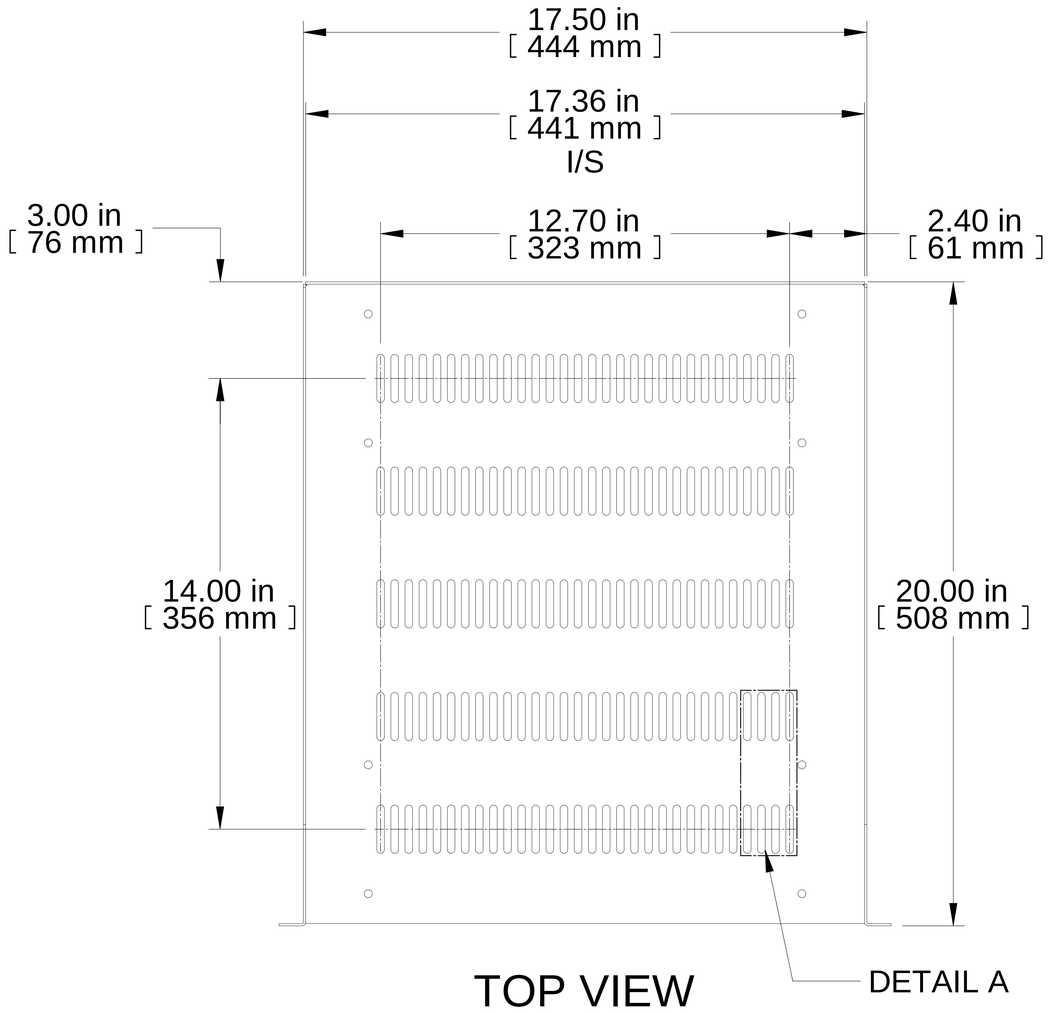


TOP VIEW

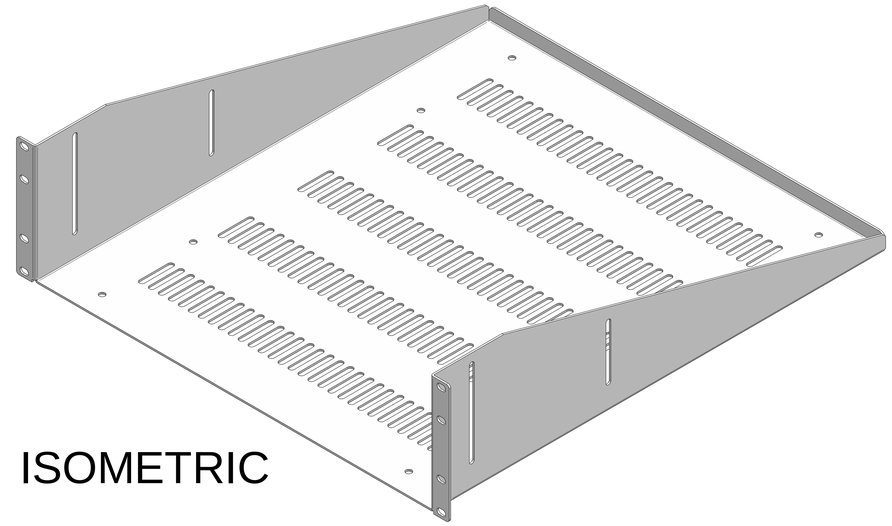

ISOMETRIC

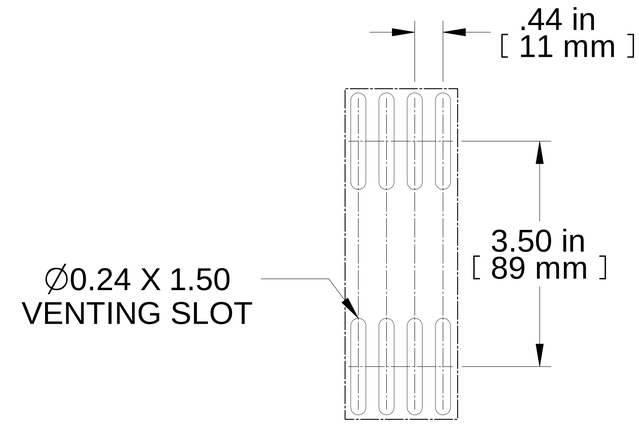


DETAIL A
2:1
TYPICAL

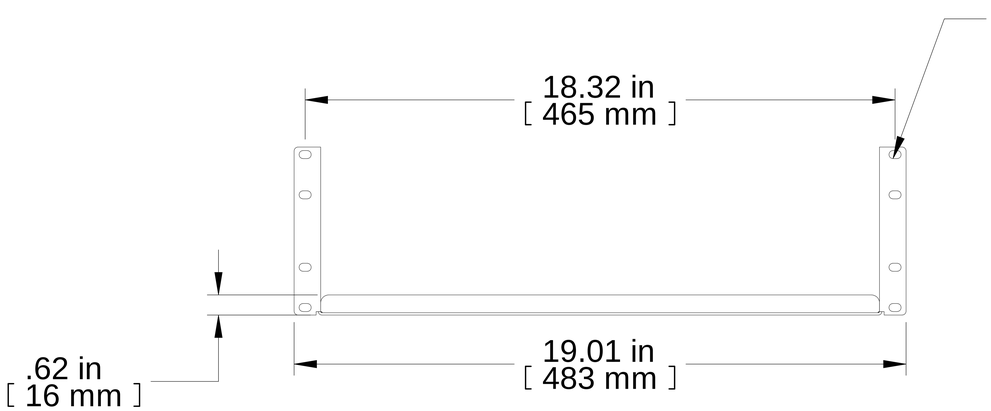


FRONT VIEW

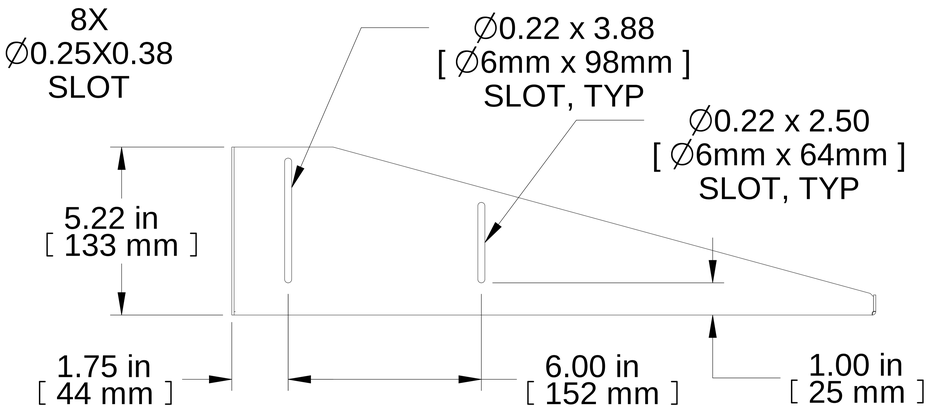


R.S. VIEW

**NOTES**

Painted Black Textured

Mounting Hardware not Supplied with Shelf

**Français**

Pour tous les détails sur nos produits,
svp veuillez consulter notre site www.hammondmfg.com

Data subject to change without notice. Isometric drawing not to scale.
Les données sont sujettes à changement sans préavis.

HAMMOND MANUFACTURING®

www.hammondmfg.com

PART NO. **RASV190520BK1**