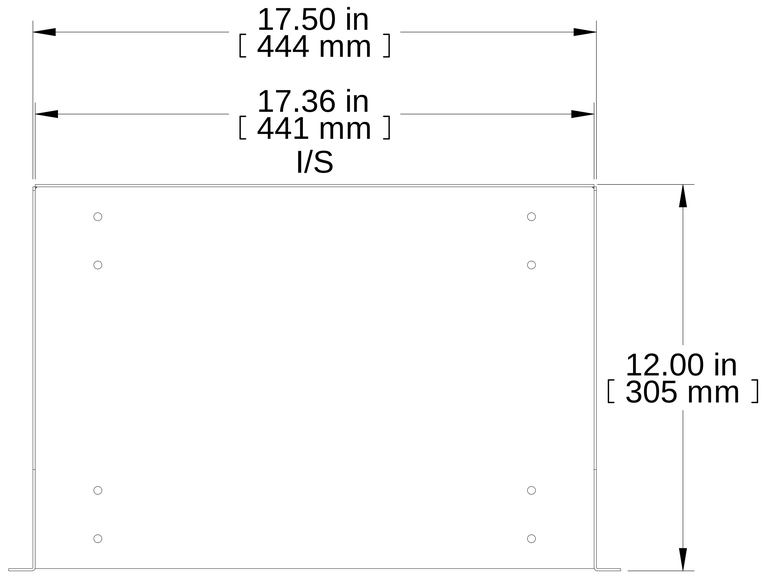


TOP VIEW

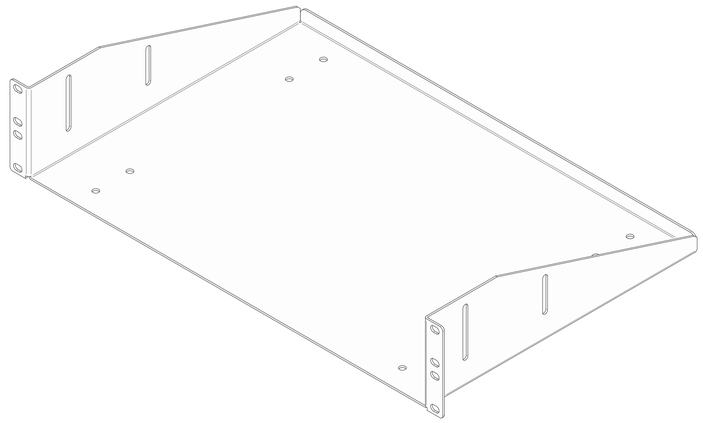

ISOMETRIC

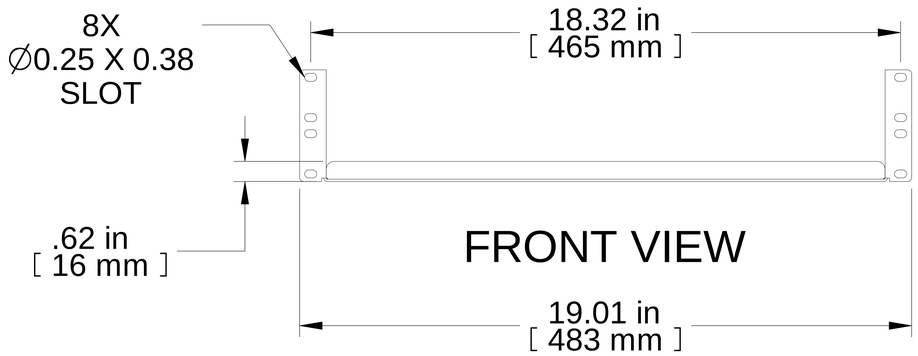


FRONT VIEW

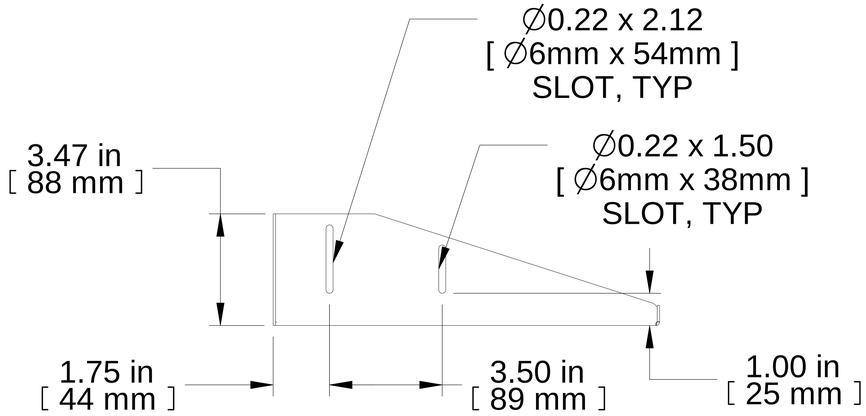


R.S. VIEW

| NOTES |
| --- |
| Painted Black Textured |
| Mounting Hardware not Supplied with Shelf |
| **Français** |
| Pour tous les détails sur nos produits, svp veuillez consulter notre site www.hammondmfg.com |

Data subject to change without notice. Isometric drawing not to scale.
Les données sont sujettes à changement sans préavis.

HAMMOND MANUFACTURING®

www.hammondmfg.com

**PART NO.** **RASU190312BK1**