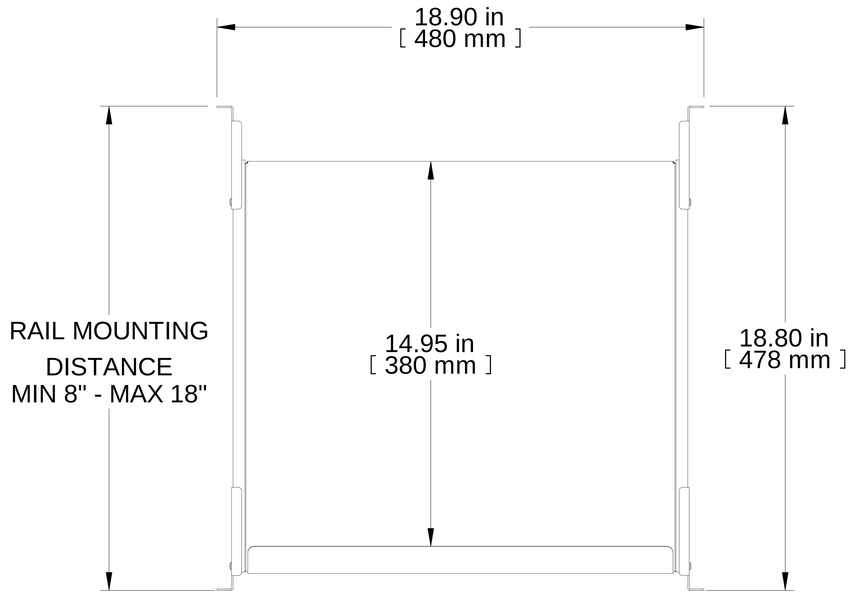

TOP VIEW

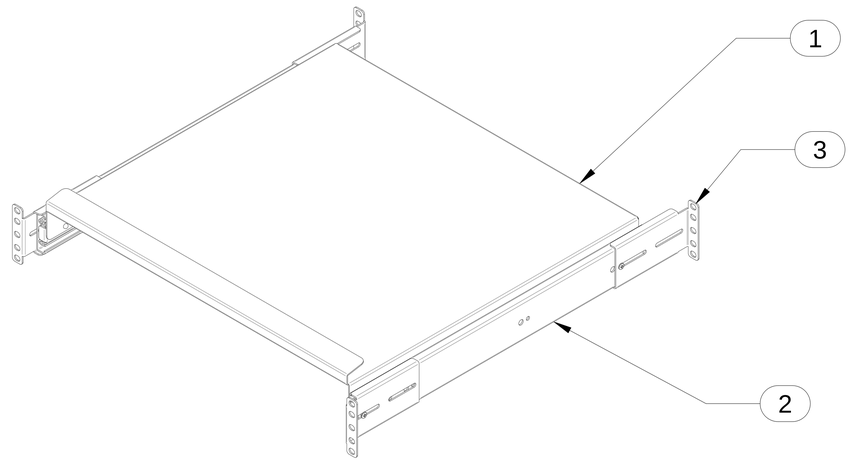

ISOMETRIC

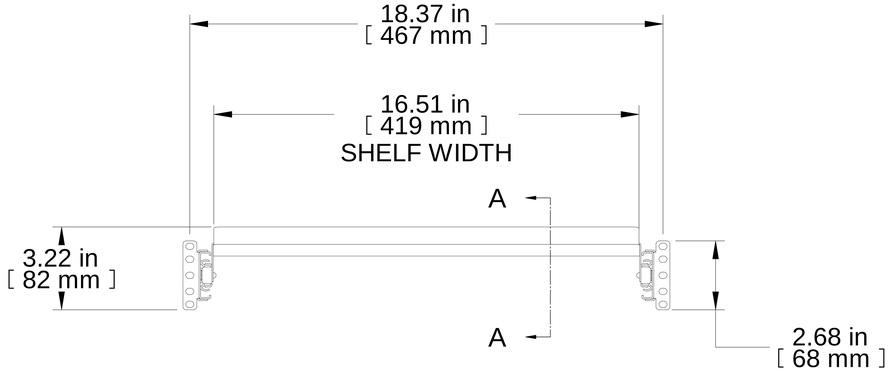

FRONT VIEW

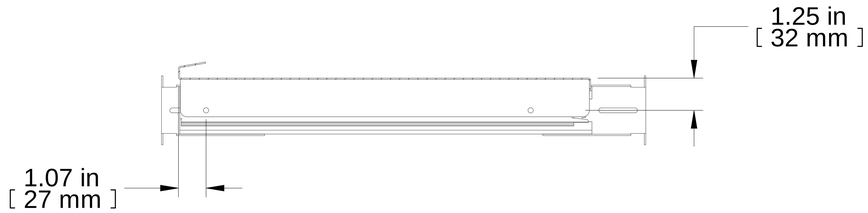

SECTION A-A

Item Number	Title	Quantity
1	C2, KEYBOARD SHELF	1
2	SLIDE 16" FULL TRAVEL	2
3	SLIDE MTG BRACKET	4

PART NUMBERS

RAKS19BK1	PAINTED BACK TEXTURED

NOTES

Maximum Weight 120lb
Some Assembly Required
See Hammond Website for More Information

Français

Pour tous les détails sur nos produits,
svp veuillez consulter notre site www.hammondmfg.com

Data subject to change without notice. Isometric drawing not to scale.
Les données sont sujettes à changement sans préavis.

HAMMOND MANUFACTURING®

www.hammondmfg.com

PART NO. **RAKS19**