Diese Konstruktion ist Eigentum der I2S-Dresden GmbH und darf weder kopiert, noch dritten Personen ohne Erlaubnis der I2S-Dresden GmbH übergeben werden.

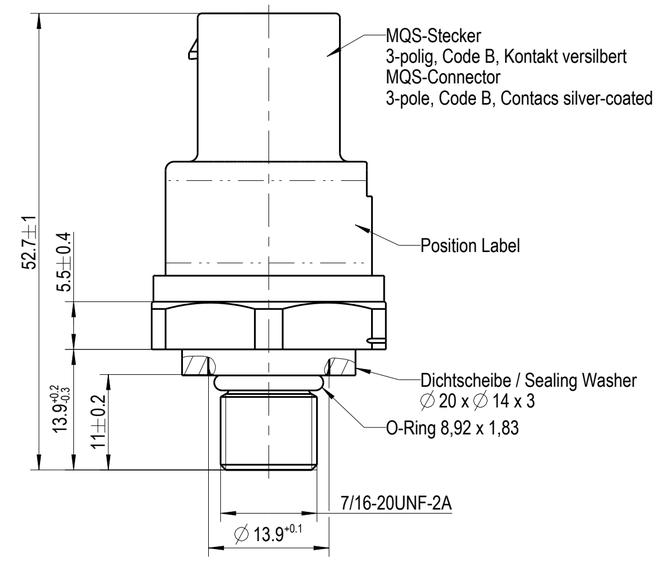

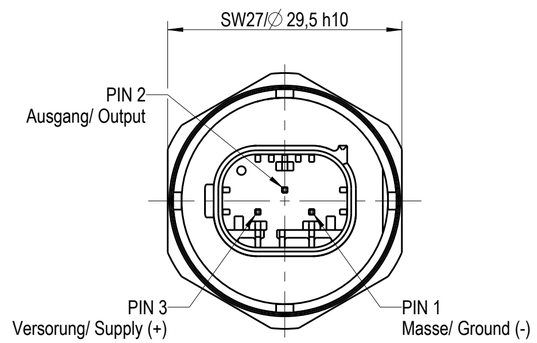

Einschraubloch/ Female Counter-Part nach/ acc. ISO 11926-1

5:1

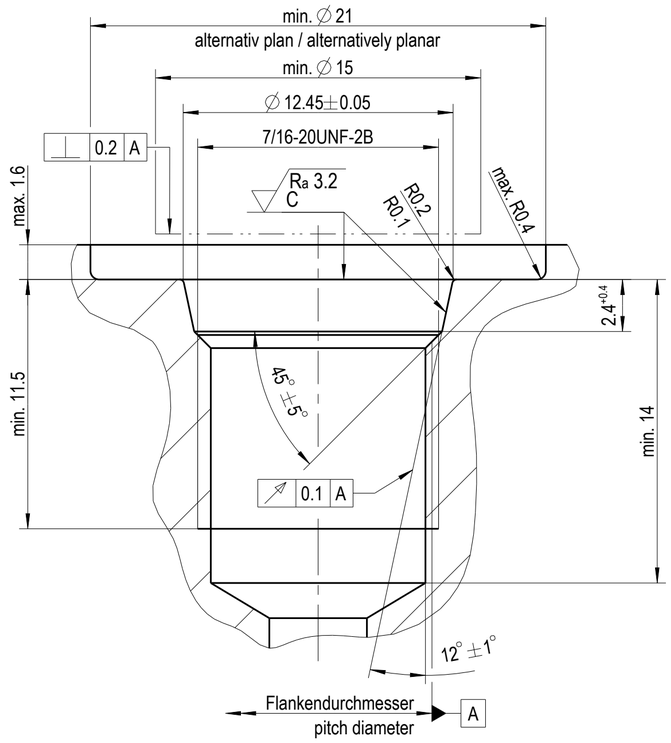

	Deutsch	English	
	Nenndruckbereich	FS-Pressure Range	0 bar ... 25 bar
B	Nom. Nenndruck	Nominal Working Pressure (NWP)	30 bar
	Druckart	Pressure Type	relativ/ relative
	Art des Ausgangssignales	Type of Output Signal	ratiometrisch/ ratiometric
	Art des Ausgangssignales bei Nenndruck	Type of Output Signal at Nominal Pressure	4,5 V
	Nulldrucksignal (Offset)	Zero Pressure Output (Offset)	0,5 V
	Gesamtfehler/ Druck (Neuteile) -40°C ... -10°C -10°C ... +50°C +50°C ... +85°C	Total Accuracy/ Pressure (BOL) -40°C ... -10°C -10°C ... +50°C +50°C ... +85°C	 max. ± 1,5 % FS max. ± 1,0 % FS max. ± 1,5 % FS
	Versorgungsspannung	Supply Voltage	5 V ± 0,25 V
	Stromaufnahme	Current Consumption	≤ 10 mA
B	Max. zulässiger Arbeitsdruck	Max. Allowed Working Pressure (NAWP)	41 bar
	Berstdruck	Burst Pressure	90 bar
B	Umgebungstemperatur	Ambient Temperature	-40°C ... +120°C
	Medientemperatur	Media Temperature	-50°C ... +120°C
	Lagertemperatur	Storage Temperature	0°C ... +60°C
	Material Druckstutzen/ Sensorelemt Stecker O-Ring Dichtscheibe	Material Pressure Port/ Sensor Module Connector O-Ring Sealing Washer	 1.4435 PBT-GF 30 FKM-80 / R13 T-Ecopur PTFE, porös/ porous
	Anzugsdrehmoment Einschraubzapfen	Tightening Torque Port	15 Nm + 1,5 Nm
	zulässiges Drehmoment Stecker	allowed Torque Connector	max. 2,0 Nm

Kennlinie/ Transfer Curve

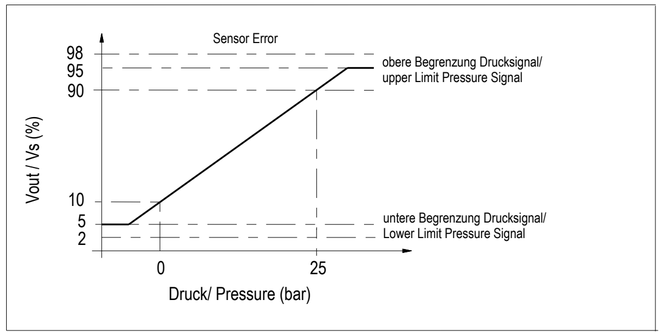

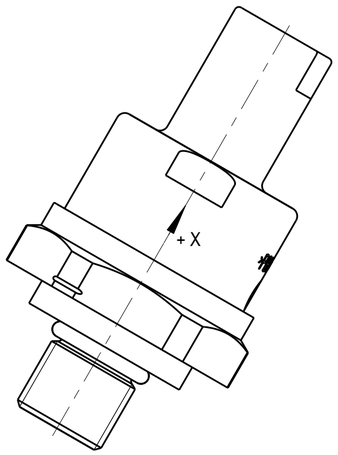

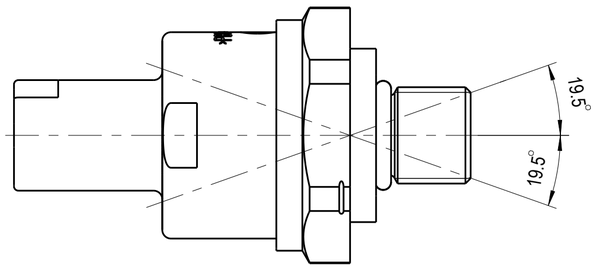

Empfohlene Einbaulage bei Kondenswasser im System
max. Neigungswinkel für Kondenswasserablauf ±19,5° gilt für y- und z-Richtung

Recommended Built-in Orientation for condensation water in system
max. Tilt Angle for Condensation Drain ±19,5° valid for y- and z-Direction

Montagehinweis: / Mounting Instruction:

Teile nicht fallen lassen. / Do not drop Parts.
Heruntergefallene Teile dürfen nicht verwendet werden. / Dropped parts must not be used.

Maßgebend ist der deutsche Text.
Only the german-language Version shall be binding.

Verwendungsbereich Application 803208 Freigegeben	Maße/ Dim. mm	Tolerierung/ Tolerances ISO 14405 - E DIN ISO 2768-mK	Maßstab Scale 2:1
			Gewicht Weight 0.057 kg
			Werkstoff/ Material

	Dat.	Name
Name	17.03.20	Frost
Gepr. Check	17.03.20	Zühlke

Benennung/ Naming

Drucksensor

REV.	Änderung/ Change	Dat.	Name
B	Alternaitv O-Ring-Material	17.09.20	Frost
B	Anpassung Tabelle	30.06.20	Frost

i2s an Amphenol company
Intelligente Sensorsysteme Dresden GmbH

Zeichnung_Nr./ Drawing Number: 1_100080577B
Iteration 5
Blatt/Sheet 1
Size: A2
1 Bl./Sh.
Mod.:1_150077867A
Ers. f.:

All rights reserved by I2S-Dresden GmbH. Any reproduction , disclose or use of either is prohibited without the prior approval of I2S-Dresden GmbH.

Mouser Electronics

Authorized Distributor

Click to View Pricing, Inventory, Delivery & Lifecycle Information:

Amphenol:
803208